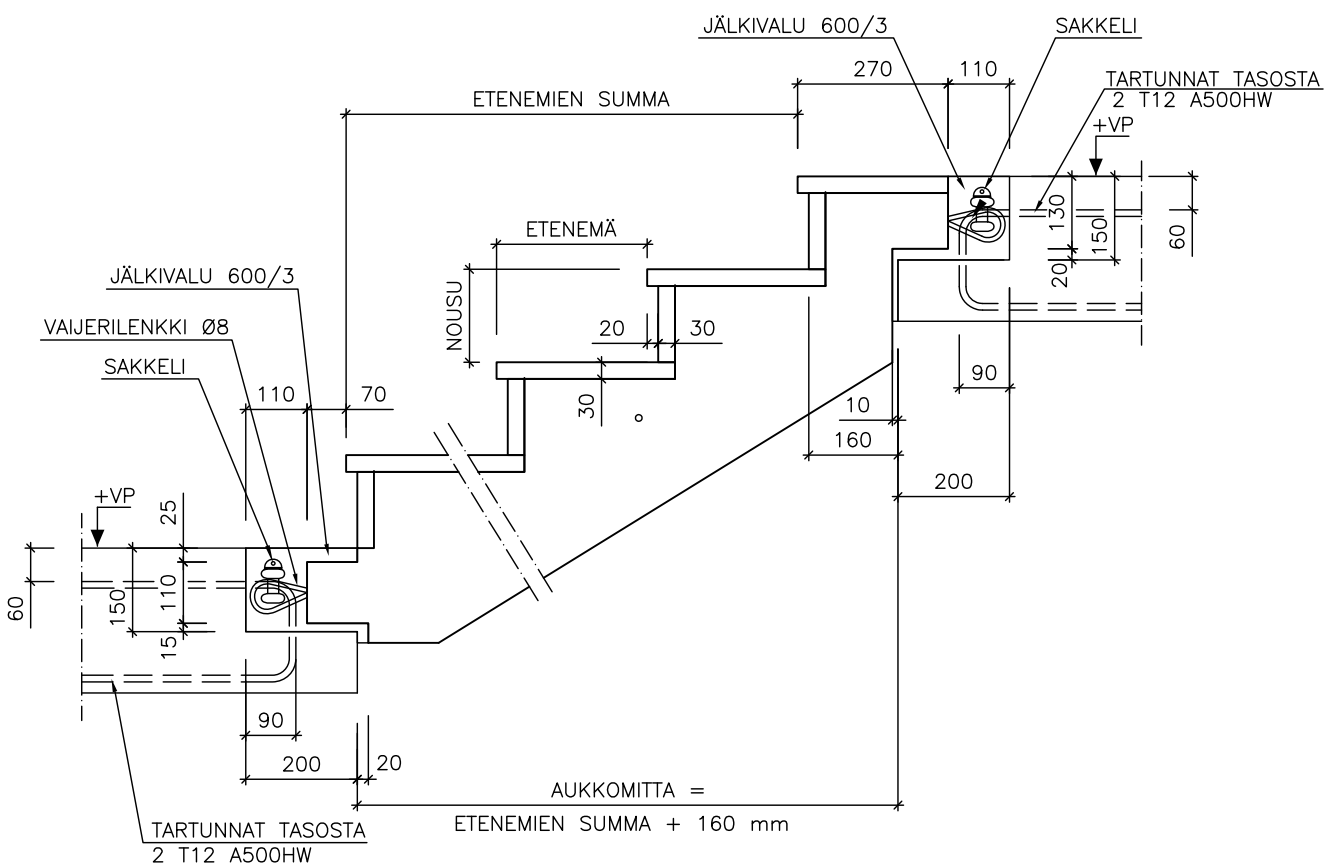

PORTAAN YLÄPÄÄ, ALAPÄÄ SOVELTAEN

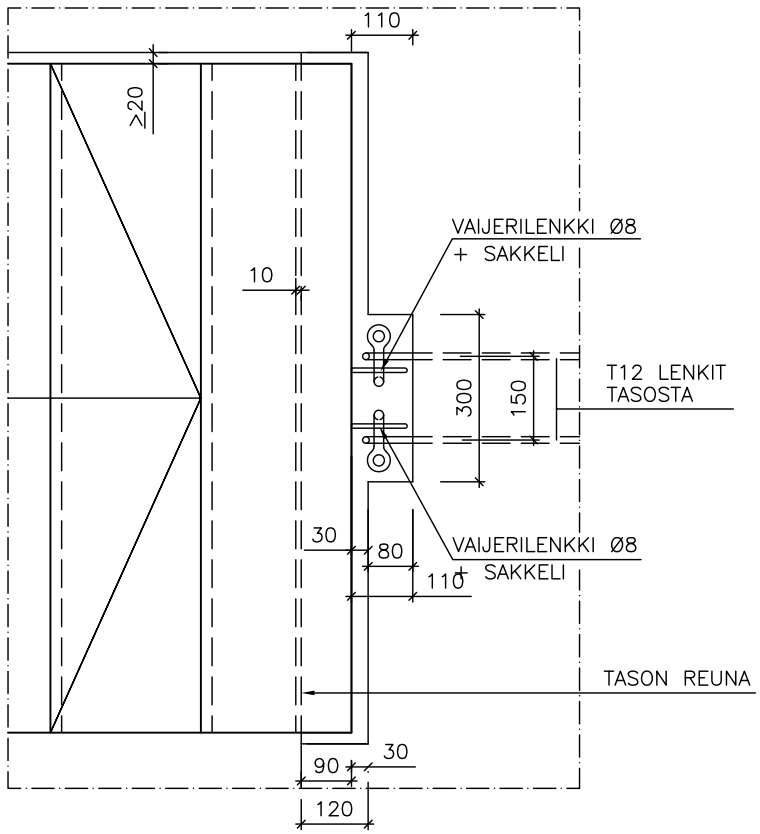

PORTAAN PÄISSÄ OLEVISTA
VAIJERILENKEISTÄ / SAKKELEISTA
EI SAA NOSTAA

SAKKELIT:
DIN82101
1,6t koko d4=20mm

ALIMMAN ELEMENTIN LIITOS ALAPOHJAAN

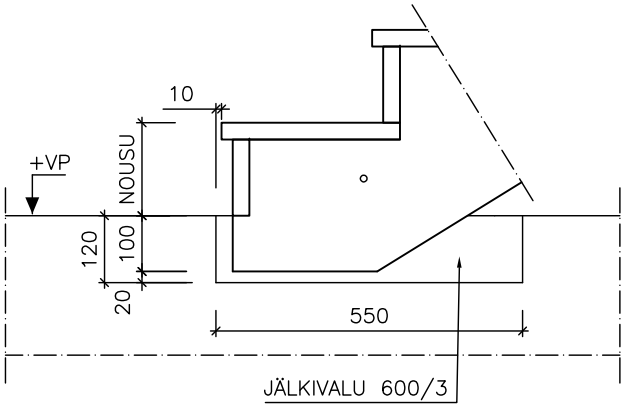

+VP = VALMIS PINTA

VARAUSKOLON LEVEYS=
PORTAAN LEVEYS + ≥40mm

VÄHIMMÄISTUKIPITUUS ≥60mm

TILAAJA	Rudus ELEMENTO	Rudus Oy PL 49 00441 Helsinki Puh. 020 447 711 etunimi.sukunimi@rudus.fi
KOHDE	PIIR. SISÄLTÖ ELEMENTO 9 PORRASELEMENTIN LIITOKSET TASOIHIN JA AUKKOMITOITUS, NOSTO ELEMENTIN PÄÄLTÄ	MK 1:10
	PVM / PIIR.NRO/TYÖNRO	REV.

E9 askel– ja rintalankullinen nosto päältä.dwg 01.04.2014