POHJA, TYYPPI A

KUVASSA OIKEALLE KIERTÄVÄ PORRAS,
VASEMMALLE KIERTÄVÄ ON PEILIKUVA

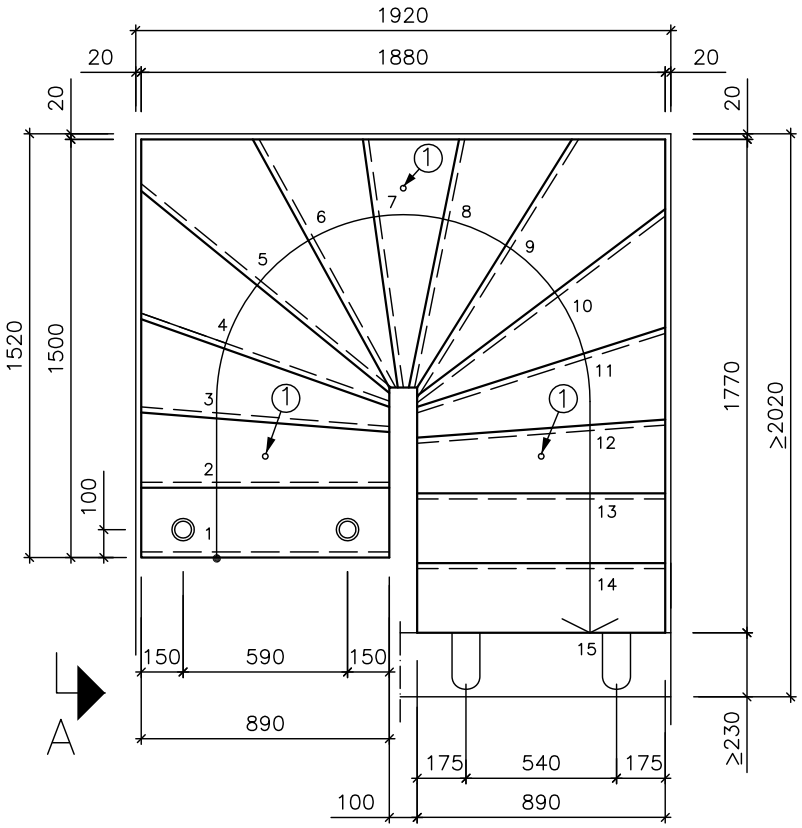

A – A

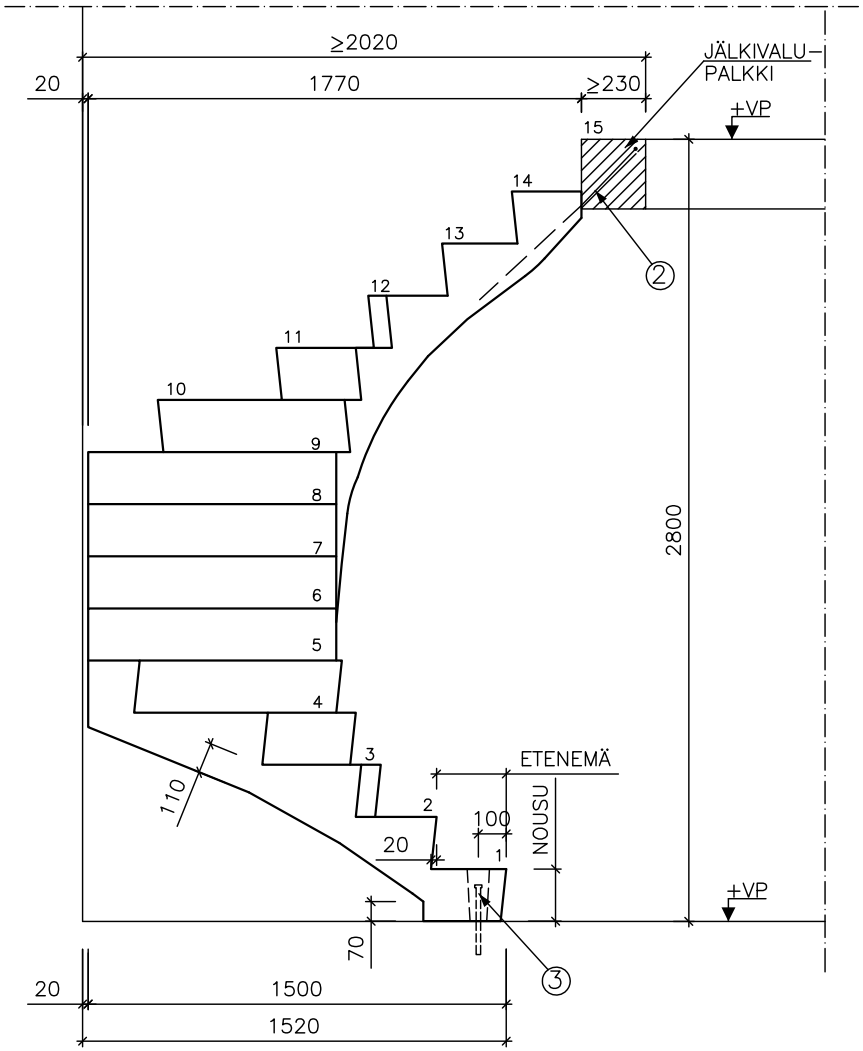

+VP = VALMIS PINTA

1 NOSTOKIINNIKE

2 TARTUNTATERÄS Ø12 S235JRG2

3 KIILA–ANKKURI M16

TILAAJA	Rudus ELEMENTO	Rudus Betonituote Oy PL 49 00441 Helsinki Puh. 020 447 711 etunimi.sukunimi@rudus.fi
KOHDE	PIIR. SISÄLTÖ ELEMENTO 7 PORRASELEMENTTI, TYYPPI A POHJA + LEIKKAUS, H=2800=15x187 mm	MK 1:20
	PVM / PIIR.NRO/TYÖNRO	REV.

E7 tyyppi A pohja–leikkaus.dwg 01.01.2013